JHD40BT

JHD40BT / JHD40BTBRP / 434-1228-01

Installations- og betjeningsvejledning

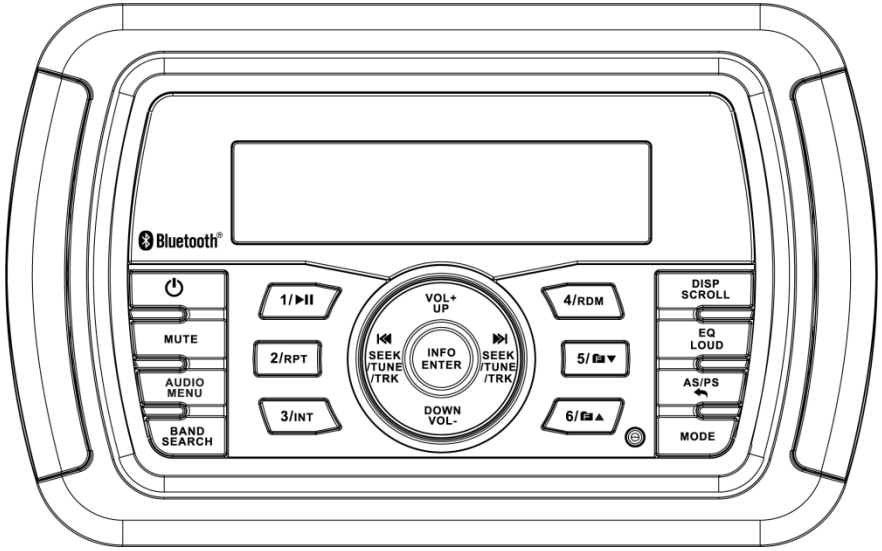

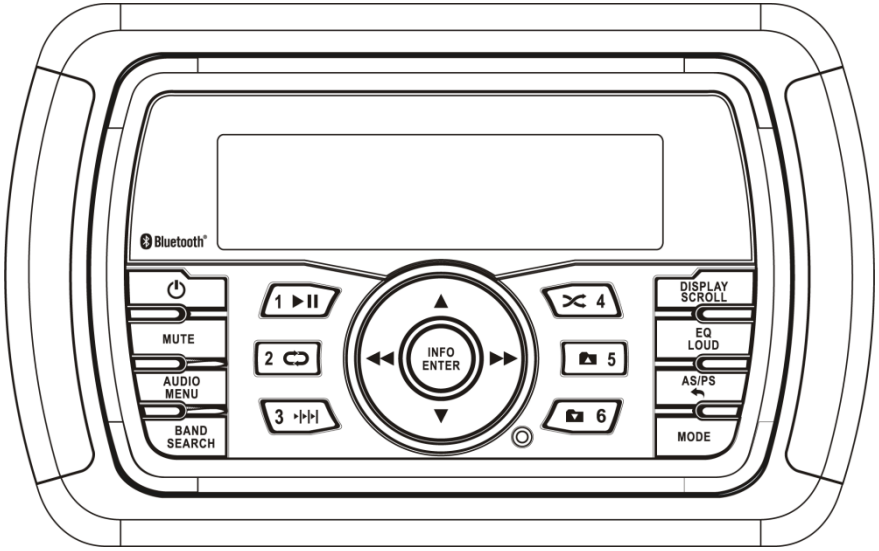

INDHOLD

INDHOLD 2
Advarsler og overholdelse 1
Introduktion 1
Installation 2
Ledninger 3
Grundlæggende betjening 4
Tunerdrift 7
Funktion af vejrbånd 8
MP3/WMA-DRIFT 9
iPod-drift 11
Bluetooth-drift 12
Pleje og vedligeholdelse 14
Fejlfinding 14
Specifikationer 15

Ophavsret og varemærker

iPhone, iPod, iPod Classic, iPod Shuffle og iPod Touch er varemærker tilhørende Apple Inc., registreret i USA og andre lande.

ADVARSLER OG OVERHOLDELSE

Vigtige sikkerhedsanvisninger

BEMÆRK: Hold lydstyrken lavt nok til at kunne være opmærksom på omgivelserne.

BEMÆRK: BRUG DEN RETTE STRØMFORSYNING! Dette produkt er designet til at fungere med et 12 volt jævnstrømsstelbatteri.

FCC-notes

ADVARSEL! Ændringer eller modifikationer af denne enhed, der ikke er udtrykkeligt godkendt af den ansvarlige for overholdelse, kan ugyldiggøre brugerens tilladelse til at betjene udstyret.

BEMÆRK: Dette udstyr er blevet testet og vurderet at overholde grænserne for en Klasse B digital enhed iht. del 15 i FCC-reglerne. Disse grænser er designet til at give rimelig beskyttelse mod skadelig interferens i en boliginstallation.

Dette udstyr genererer, bruger og kan udstråle radiofrekvensenergi, og hvis det ikke installeres og anvendes i overensstemmelse med anvisningerne, kan det forårsage skadelig interferens med radiokommunikationer.
Der er dog ingen garanti for, at interferens ikke vil opstå i en bestemt installation. Hvis dette udstyr forårsager skadelig interferens med radio- eller tv-modtagelse, hvilket kan fastslås ved at slukke og tænde for udstyret, opfordres brugeren til at forsøge at afhjælpe interferensen med en eller flere af følgende metoder:

- Drej eller flyt modtagerantennen.
- Forøg adskillelsen mellem udstyret og modtageren.
- Slut udstyret til en stikkontakt på et andet kredsløb end det, modtageren er tilsluttet.
- Kontakt forhandleren eller en erfaren radio/tv-tekniker for at få hjælp.

INTRODUKTION

Systemfunktioner

Funktionerne i lydsystemet omfatter:

- Hvidt LED-baggrundsbelyst LCD
- iPx6-vandtæt
- Alarm for lavt batteri
- AM/FM WORLD-tuner med 30 forudindstillinger (12 AM, 18 FM)
- Vejrbånd med vejrvarsel
- Bluetooth (understøtter A2DP og AVRCP)
- USB-afspilning af MP3/WMA-filer
- Lavet til iPod/iPhone (USB-indgang)
- Mute
- Forindstillet equalizer - 5 indstillinger (Bruger > Fladt > Pop > Klassisk > Rock)
- Elektronisk bas-, diskant-, balance- og faderregulering
- Udgangseffekt 22 W x 4
- Forberedt til kablet fjernbetjening (JHDHBC)
- 2-kanals forforstærkerudgange
- Ekstra lydindgang (bageste RCA)

Indholdsliste

- Radio
- Skabelon til monteringsåbning
- M4 x 0,7 skruer (x4)

INSTALLATION

Inden du begynder

Inden du begynder, skal du altid frakoble batteriets minusklemme.

Vigtige noter

- Før den endelige installation, test ledningsforbindelserne for at sikre, at enheden er tilsluttet korrekt, og systemet fungerer.
- Kontakt din nærmeste forhandler, hvis installationen kræver boring af huller eller andre ændringer af dit køretøj.
- Installer enheden, hvor den ikke forstyrrer dykning og ikke kan skade passagerer ved pludselige eller nødstop.

Frontmontering

1. Brug følgende skabelon til at skære monteringsåbningen:

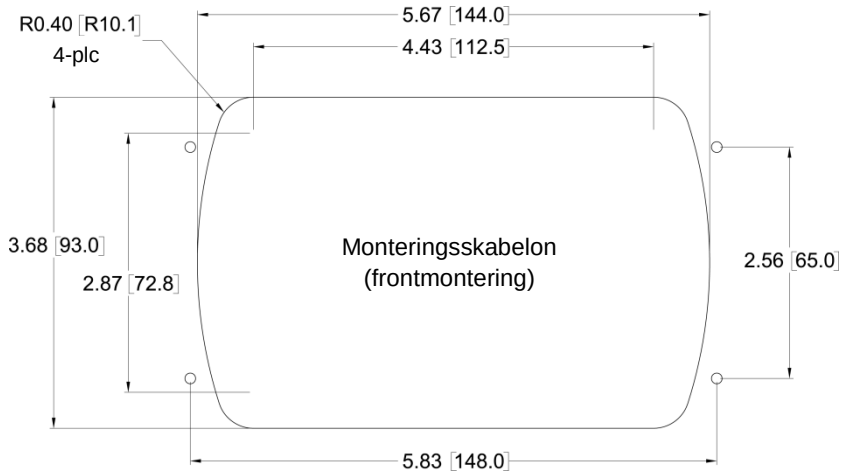

2. Kontroller instrumentbrættets åbningsstørrelse ved at skubbe radioen ind i den. Hvis åbningen ikke er stor nok, skal du omhyggeligt skære eller file efter behov, indtil radioen glider ind i åbningen. Kontroller, at der er tilstrækkelig plads bag instrumentbrættet til radiorammen.
3. Anbring radioen foran instrumentbrættets åbning, så ledningerne kan føres gennem åbningen.
4. Følg ledningsdiagrammet omhyggeligt og sørg for, at alle tilslutninger er sikre for at sikre korrekt funktion.
5. Når du har afsluttet ledningsforbindelserne, skal du tænde for enheden for at bekræfte, at den fungerer (køretøjets tilbehørsknap skal være tændt). Hvis enheden ikke fungerer, skal du kontrollere alle ledninger igen, indtil problemet er løst. Når enheden fungerer korrekt, skal du slukke for tilbehørskontakten og fortsætte med endelig montering af rammen.

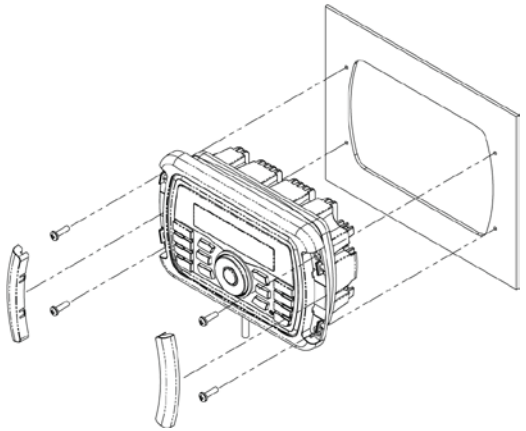

6. Skub forsigtigt radioen ind i åbningen og sørg for, at den vender korrekt.
7. Fastgør radioen til instrumentbrættet med nr. 6 fladhovedede skruer (medfølger ikke).
8. Sæt dækslerne på begge sider af radioen på igen.
9. Test radiofunktionen iht. enhedens betjeningsvejledning.

Fjernelse af enheden

For at fjerne radioen efter frontmontering skal du fjerne dækslerne, skrue monteringsskruerne af og trække radioen ud.

Tilslut batteriet igen

Når ledningsføringen er færdig, skal du tilslutte batteriets minusklemme igen.

Monteringsbeslag

VOSHD4MNT (sælges separat) er en alsidig monteringsbase/-beslag til nem montering på de fleste flade overflader. Brug de medfølgende M4-skruer til at fastgøre radioen til beslaget, som vist i diagrammet nedenfor.

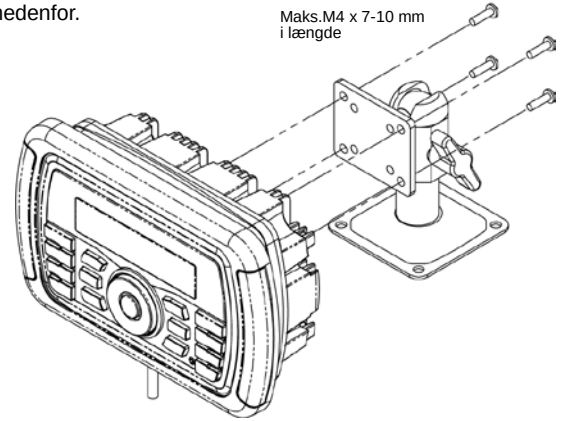

BEMÆRK: Brug kun de medfølgende skruer med en længe på M4 x 7-10 mm.

LEDNINGER

LEDNINGSFARVE	BESKRIVELSE
GRØN	HØJTTALER VENSTRE BAG (+)
HVID	HØJTTALER VENSTRE FRONT (+)
GRÅ	HØJTTALER HØJRE FRONT (+)
LILLA	HØJTTALER HØJRE BAG (+)
GRØN/SORT	HØJTTALER VENSTRE BAG (-)
HVID/SORT	HØJTTALER VENSTRE FRONT (-)
GRÅ/SORT	HØJTTALER HØJRE FRONT (-)
LILLA/SORT	HØJTTALER HØJRE BAG (-)
BLÅ	FORSTÆRKER EKSTERN
SORT	JORD
RØD	+12 V OMSTILLET

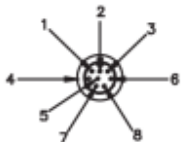

VISNING A-A
VISNING AF
LEDNINGSINDFØRING

STIKBENSNR.	BESKRIVELSE
1	LYDSTYRKE +
2	LYDSTYRKE -
3	LYD FRA
4	JORD
5	TUNE +
6	TUNE -
7	TILSTAND
8	JORD

BLUETOOTH-ANTENNEKABEL
(må ikke sluttes til jord eller +12 V CC)

FORST. EKSTERN (+12 V CC)

HVIDT RCA-HUNSTIK

RØDT RCA-HUNSTIK

AUX IN – VENSTRE

AUX IN – HØJRE

LINE OUT - HØJRE

LINE OUT - VENSTRE

USB

+12 V CC OMSTILLET

JORd

HØJTTALER HØJRE FRONT (-)

HØJTTALER HØJRE FRONT (+)

HØJTTALER VENSTRE FRONT (-)

HØJTTALER VENSTRE FRONT (+)

HØJTTALER HØJRE BAG(+)

HØJTTALER HØJRE BAG (-)

HØJTTALER VENSTRE BAG (+)

HØJTTALER VENSTRE BAG (-)

RØDT RCA-HUNSTIK

HVIDT RCA-HUNSTIK

MOTOROLA-ANTENNE MED HUNSTIK

USB 2.0-HUNSTIK MED GUMMISTØVHÆTTE

EKSTERNT HANSTIK MED 8 STIKBEN

GRUNDLÆGGENDE BETJENING

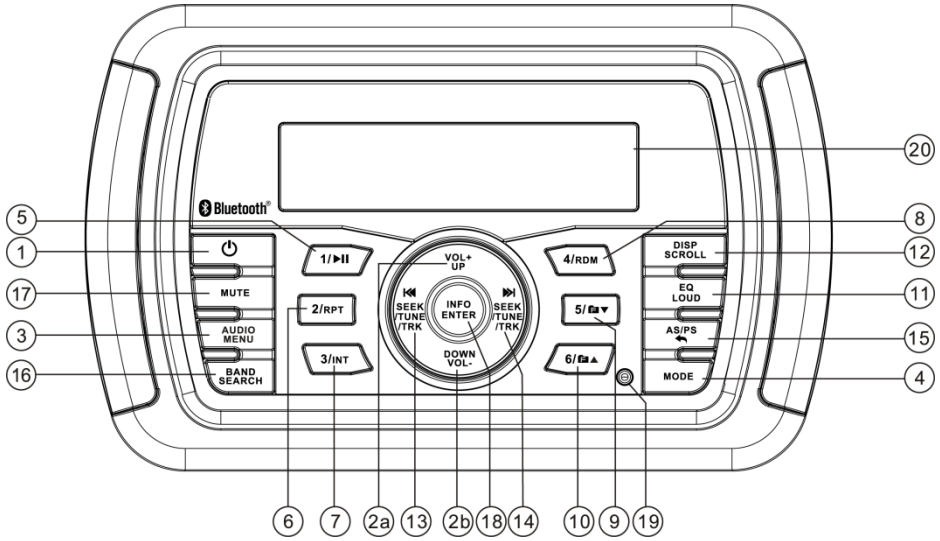

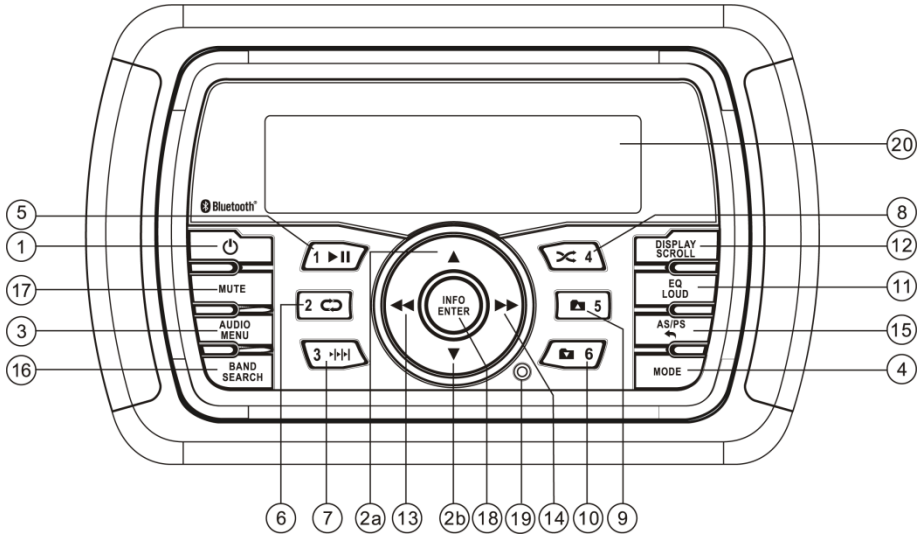

BEMÆRK: Tastaturet kan variere en smule i form afhængigt af model og revision

Tænd/sluk

Tryk på tænd/sluk-knappen (1) på frontpanelet for at tænde eller slukke for enheden.

Lydstyrkekontrol

Tryk på knappen **VOL+ UP** /▲ (2a) for at skrue op for lyden. For at skrue ned for lyden, tryk på knappen **DOWN VOL**- / ▼ (2b).

Mute

Tryk på knappen **MUTE** (17) på betjeningspanelet for at slå lyden fra. Tryk på **MUTE** igen for at gendanne lydoutputtet til det forrige niveau.

Mode

Tryk på knappen **MODE** (4) på betjeningspanelet for at vælge en anden driftstilstand, som angivet på displaypanelet. Tilgængelige tilstande omfatter AM/FM-tuner, vejrbånd, iPod, USB, AUX In (ekstraudstyr) og BT-lyd.

Nulstil

Nulstillingsknappen skal aktiveres i følgende tilfælde:

- Første installation af enheden, når alle ledninger er tilsluttet
- Funktionsknapperne virker ikke
- Fejlsymbol på displayet

Brug en kuglepen eller lignende genstand til at trykke på knappen **RESET** (19). Dette kan være nødvendigt, hvis enheden viser en fejlkode.

Du kan gendanne fabriksindstillingerne ved hjælp af RESET-funktionen, der findes i systemmenuen. Med "RESET To Defaults?" (nulstil til standardindstillinger?) skal du trykke på knappen **INFO/ENTER** (18) for at aktivere.

BEMÆRK: Nulstillingsknappen kan variere i placering afhængigt af model og revision

Lydmenu

Tryk på knappen **AUDIO/MENU** (3) på betjeningspanelet for at få adgang til lydmenuen. Du kan navigere gennem lydmenupunkterne ved at trykke gentagne gange på knappen **AUDIO/MENU**. Når det ønskede menupunkt vises på displayet, kan du justere denne indstilling ved at trykke på knapperne **VOL+ UP** /▲ eller **DOWN VOL**- / ▼ (2) inden for 5 sekunder. Enheden forlader automatisk lydmenuen efter fem sekunders inaktivitet. Følgende menupunkter kan justeres.

Bass

Brug knapperne **VOL+ UP** /▲ eller **DOWN VOL**- / ▼ til at justere basniveauet fra "-6" til "+6".

Diskant

Brug knapperne **VOL+ UP** /▲ eller **DOWN VOL**- / ▼ til at justere diskantniveauet fra "-6" til "+6".

Balance

Brug knapperne **VOL+ UP** /▲ eller **DOWN VOL**- / ▼ til at justere balancen mellem venstre og højre højttaler fra "L12" (helt til venstre) til "R12" (helt til højre).

Fade

Brug knapperne **VOL+ UP** /▲ eller **DOWN VOL**- / ▼ til at indstille faderen mellem bag- og fronthøjttalere fra "R12" (helt tilbage) til "F12" (helt frem).

Systemmenu

1. *Hold* knappen **AUDIO/MENU** (3) nede i mere end 2 sekunder for at komme ind i systemmenuen.
2. Tryk gentagne gange på knapperne **VOL+ UP** /▲ eller **DOWN VOL**- / ▼ (2) for at navigere i systemmenuen og vælg det ønskede menupunkt.
3. Tryk på knappen **INFO/ENTER** (18) eller knapperne ⏮ **SEEK/TUNE/TRK /** ◄◄ eller ⏭ **SEEK/TUNE/TRK /** ►► (13, 14) for at justere det valgte menupunkt.
4. Tryk på knappen **AS/PS** ↩ (15) for at vende tilbage til den foregående handling.

Følgende punkter kan justeres:

- Nøglebip (til/fra): Slå lydsignalet til/fra (lyder ved valg af funktioner/knapper). BEMÆRK: Slukket biptone vil ikke påvirke lydsignalet for batterialarmen.
- LCD-baggrundsbelysning (1/10 - 10/10): Juster LCD-lysstyrken.
- LCD-kontrast (1/10 - 10/10): Indstil LCD-kontrast.
- Tuningregion (USA / Europa / Kina / Latin / Australien / Rusland / Japan): Indstil frekvensafstand for forskellige regioner.
- Konfigurationen af vejrvarsel: Tryk på knappen **INFO/ENTER** (18) for at se vejrvarselsindstillinger.
    - Vejrvarsel (til/fra): Bestemmer, om vejrbåndets alarmfunktion er aktiveret.
    - Varsellydstyrke (1/40 - 40/40): Indstil standardlydstyrken for vejrmeldinger.
- Batterialarm (til/fra): Overvåger spændingen på ACC-ledningen og send besked, når spændingen er lav.
- Automatisk slukning af batteri (til/fra): Slukker automatisk for strøm til radioen, når batterispændingen er lav.
- Bluetooth-enhed (Lås/lås op, Afbryd/tilslut, Slet): Se, lås og slet fra en liste med tidligere parrede mobiltelefonenheder.
- Bluetooth-par <ENTER> : Vælg **INFO/ENTER** for at parre en enhed automatisk.
- Bluetooth (til/fra): Vælg "Bluetooth On" eller "Bluetooth Off".
- Forudindstillet lydstyrke (1/40 - 40/40): Vælg en automatisk startlydstyrke.
- Nulstil til standardindstillingerne <ENTER>: Tilbagestil EEPROM til fabriksindstillede værdier. Tryk på knappen **INFO/ENTER** (18) for at vælge.

BEMÆRK: Menupunkterne for Bluetooth-par og Bluetooth-enhed er kun tilgængelige, mens Bluetooth-funktionen er tændt, og radioen er i Bluetooth Audio-tilstand.

BEMÆRK: En låst Bluetooth-enhed overskrives ikke fra listen.

Funktion af batterialarm

Hvis batterilarmen er indstillet til "Til", lyder en alarm (8 bip hvert 30. sekund), når spændingen falder til 10,5 V (+/- 0,3 V). En visuel advarsel (lavt batteri) vises blinkende (8 blink hvert 30. sekund) i LCD-displayet.

BEMÆRK: "Til" er standardindstillingen for batterialarm. Hvis lyden er slukket eller lydstyrken er indstillet til 0, vil det hørbare bip ikke blive hørt.

Equalizer

Tryk på knappen **EQ/LOUD** (11) for at tænde udligningsfunktionen og vælge mellem fem foruddefinerede bas- og diskantkurver: Bruger > Fladt > Pop > Klassisk > Rock.

Lydstyrke

Hold knappen **EQ/LOUD** (11) nede for at slå ægte lydstyrke til/fra. Når du lytter til musik ved lave lydstyrker, vil denne funktion øge basområdet for at kompensere for den menneskelig hørelse.

Ekstra indgang

Sådan får du adgang til en ekstra enhed:

1. Slut den bærbare lydafspiller til AUX IN-kablerne, der kommer ud fra bagsiden af radioen.
2. Tryk på knappen **MODE** (4) for at vælge Aux In-tilstand.
3. Tryk på **MODE** igen for at annullere Aux In-tilstand og skifte til næste tilstand.

Liquid Crystal Display (LCD)

De aktuelle frekvens- og aktiverede funktioner vises på LCD-panelet (20).

BEMÆRK: LCD-paneler kan være længere om at reagere, når de udsættes for kolde temperaturer i længere tid. Desuden kan tallenes synlighed på LCD-skærmen falde en smule. LCD-skærmen vender tilbage til normal, når temperaturen stiger til et normalt interval.

Genvejstast til hurtig afslutning

I følgende tilstande og forhold skal du trykke på knappen **AS/PS** (15) < 3 sekunder for hurtigt at afslutte den aktuelle handling uden at vente på systemets standard timeout:

- Brug af systemmenu
- Søgetilstand
- Brug af lydmenu

TUNERDRIFT

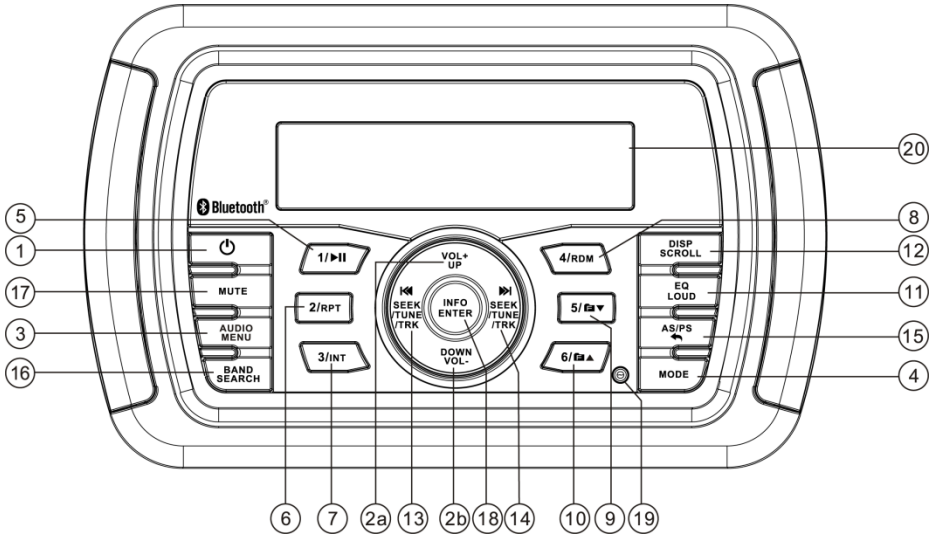

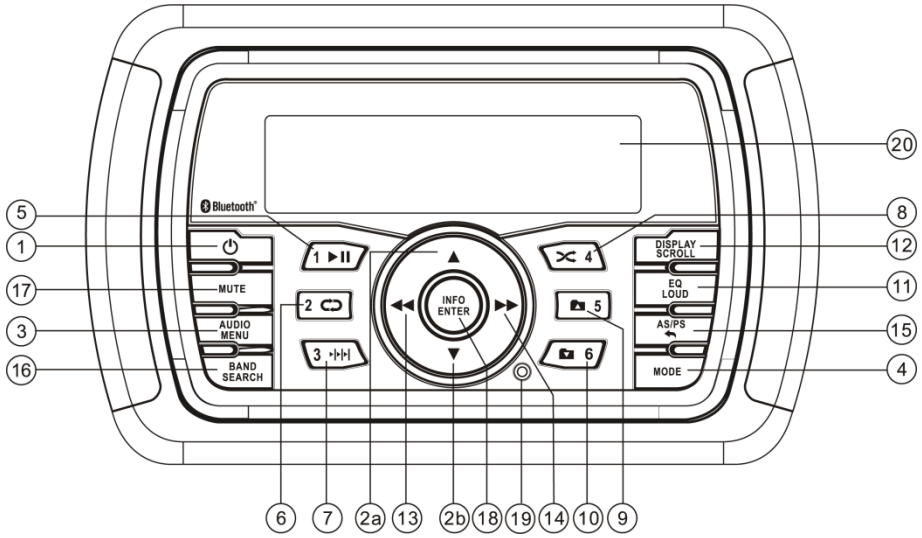

BEMÆRK: Tastaturet kan variere en smule i form afhængigt af model og revision

Vælg et bånd

Tryk på knappen **BAND/SEARCH** (16) for at skifte mellem tre FM-bånd og to AM (MW)-bånd.

Manuel tuning

Tryk på knapperne ⏮ **SEEK/TUNE/TRK /** ◄◄ eller ⏭ **SEEK/TUNE/TRK /** ►► (13, 14) for at trinvist at søge op/ned efter stationer.

Automatisk søgetuning

Hold knapperne ⏮ **SEEK/TUNE/TRK /** ◄◄ eller ⏭ **SEEK/TUNE/TRK /** ►► (13, 14) nede for automatisk at søge efter den næste eller forrige stærke station.

Forudindstillede stationer

Seks nummererede forudindstillingsknapper gemmer og genkalder stationer for hvert bånd.

Gem en station

Vælg et bånd (hvis nødvendigt), og vælg derefter en station. *Hold* en forudindstillingsknap (5-10) nede i to sekunder. Det forudindstillede nummer vises i displayet.

Gendan en station

Vælg et bånd (hvis nødvendigt). Tryk på en forudindstillingsknap (5-10) for at vælge den tilsvarende gemte station.

Automatisk lagring/scanning efter forudindstillinger (AS/PS ↩)

Gem automatisk

Vælg et AM- eller FM-bånd. *Hold* knappen **AS/PS** ↩ (15) nede i mere end tre sekunder for automatisk at vælge stærke stationer og gemme dem i alle bånd. De nye stationer erstatter alle stationer, der allerede er gemt i det pågældende bånd.

BEMÆRK: I løbet af automatisk lagring (AS), vil tuneren som standard indstilles til "Lokal" -tilstand, når båndet først scannes. Efter at have scannet hele båndet en gang, skifter apparatet til "Fjern" -tilstand for alle efterfølgende AS-tuninger.

Scanning efter forudindstillinger

Vælg et bånd (hvis nødvendigt). Tryk på knappen **AS/PS** ↩ (15) for at scanne stationer, der er gemt i alle bånd.

Enheden holder pause i ti sekunder ved hver forudindstillet station. Tryk igen på **AS/PS** ↩ for at stoppe scanningen, når den ønskede station er nået.

FUNKTION AF VEJRBÅND

Adgang til vejrbånd

Tryk på knappen **MODE** (4) for at få adgang til vejrbåndstilstanden.

Hvad er NOAA-vejrradio?

NOAA er et landsdækkende system, der udsender lokale kritiske vejroplysninger 24 timer i døgnet. Det amerikanske netværk har mere end 530 stationer, der dækker de 50 stater, samt de tilstødende kystområder, Puerto Rico, De Amerikanske Jomfruøer og De Amerikanske Stillehavsområder.
Hvert lokalt område har sin egen transmissionsstation, og der er i alt syv udsendelser anvendte frekvenser: 162,400 MHz (CH2), 162,425 MHz (CH4), 162,450 MHz (CH5), 162,475 MHz (CH3), 162,500 MHz (CH6), 162,525 MHz (CH7) og 162,550 MHz (CH1).

Hvor mange stationer kan jeg forvente at modtage?

Da udsendelserne vedrører lokalt vejr og information, er transmissionseffekten normalt meget lav (meget mindre end AM- eller FM-stationer), hvilket betyder, at du normalt kun modtager en station, medmindre du er på kanten af to eller flere udsendelsessignaler. Det højeste antal, du vil modtage, er to eller tre, og det er sjældent.

Kan det ske, at jeg ikke kan modtage nogen stationer?

Afhængigt af din placering er det muligt at modtage et meget svagt signal eller slet intet. Ligesom med
AM- og FM-signaler er vejrbåndsignaler afhængige af omgivende forhold, vejr, blokeringer af signalet fra bakker eller bjerge mv. Hvis der ikke findes/modtages nogen NOAA-signaler, scanner tuneren alle syv NOAA-frekvenser hvert 30. sekund.

Hvordan kan jeg vide, at jeg er tunet ind på vejrbåndet?

Når du vælger vejrbåndet, vises ikonet "WB" på displaypanelet sammen med den aktuelle kanalindikation. Tryk på knapperne ⏮ **SEEK/TUNE/TRK /** ◄◄ eller ⏭ **SEEK/TUNE/TRK /** ►► (13, 14) for at indstille hver af de syv kanaler, indtil du finder vejrbåndsstationen i dit område.

NOAA-vejrvarsel

Vejrvarselsfunktionen tilføjer et ekstra niveau af brugersikkerhed ved automatisk at skifte fra den aktuelle funktionstilstand til vejrbåndstilstand i mindst 60 sekunder, hvis en NOAA-advarselssone (1050 Hz) modtages/registreres. Hvis der ikke modtages nogen yderligere advarselstone i 60 sekunder, skifter apparatet tilbage til den sidst kendte driftstilstand.

Vejrvarselsfunktionen kan slås "til" eller "fra" med lyd-/menu-knappen, som beskrevet på side fem. Når den er slået "til", forbliver vejrmåleren aktiv, selv når radioen er slukket (så længe der stadig er strøm til radioen). Hvis der udsendes en vejrvarsel, vil radioen tænde og afspille meddelelsen i 120 sekunder, hvorefter den vil slukkes igen og vende tilbage til vejrvarselovervågningstilstand.

Radioen reagerer ikke på vejrvarsler, når den er slukket, og vil ikke automatisk skifte til vejrbåndet, hvis der udstedes en advarsel.

BEMÆRK: Hvis enheden er programmeret til andre regioner uden for USA, vil vejrvarselsfunktionerne blive deaktiveret.

Vejrbåndsfrekvenser

Frekvens (MHz)	Preset
162.400	2
162.425	4
162.450	5
162.475	3
162.500	6
162.525	7
162.550	1

MP3/WMA-DRIFT

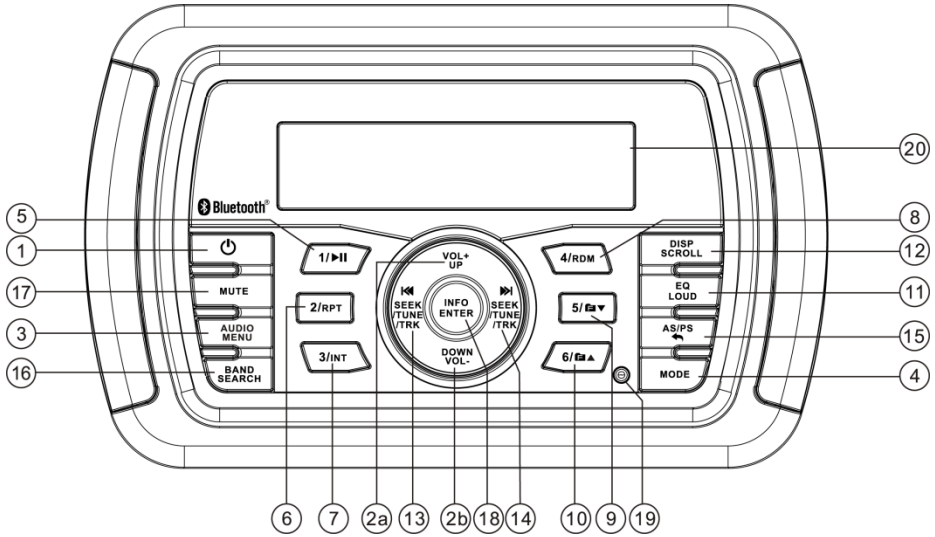

BEMÆRK: Tastaturet kan variere en smule i form afhængigt af model og revision

MP3/WMA-filkrav

Denne enhed kan afspille MP3 (MPEG1, 2, 2.5 Audio Layer 2/3) og WMA (version 7/8/9).

Mediekrav

Følgende medieformater er tilgængelige til brug i denne enhed. Det maksimale antal tegn, der kan bruges til filnavne, herunder skilletegnet ("._") og tre filtypetegn, er angivet i parentes.

- ISO 9660 Niveau 1 (11 tegn)
- ISO 9660 Niveau 2 (31 tegn)
- Joliet (31 tegn)
- Romeo (31 tegn)

Medierne, der kan reproduceres på denne enhed, har følgende begrænsninger:

- Maks. antal indlejrede mapper: 8
- Maks. antal filer pr. enhed: 999
- Maks. antal mapper pr. enhed: 99

Brug følgende indstillinger, når du komprimerer lyddata i MP3-data med MP3-indkoderen.

- Overførselsbithastighed: 32 - 320 kbps
- Maks. fil-/mappenavn: 64 bytes

ID3-understøttelse

Denne enhed understøtter ID3-mærkeversioner 1.0, 1.1, 2.0 og 2.3 (maks. 32 bytes).

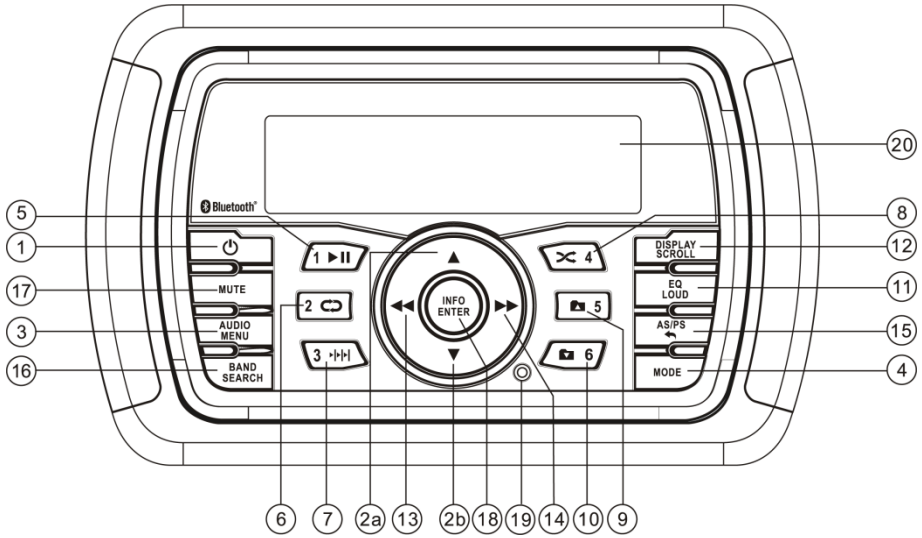

Isætning af en USB-enhed

Sæt dit USB-drev i USB-stikket, der kommer fra bagsiden af radioen. Enheden søger automatisk efter MP3- og WMA-filer på enheden og starter afspilningen. Du kan få adgang til USB-tilstand fra enhver anden tilstand ved at trykke på knappen **MODE** (4).

ADVARSEL: Fjern ikke USB-enheden, når USB PLAY-tilstanden er aktiv. Tryk på MODE (4) for at skifte til en anden tilstand, inden du fjerner enheden.

Styring af afspilning

Pause/Afspil

Tryk på knappen **1 ►||** (5) for at stoppe afspilningen. Tryk på knappen **1 ►||** igen for at genoptage afspilningen.

Vælg spor

Tryk på knapperne **⏭ SEEK/TUNE/TRK / ►►** (14) eller **⏮ SEEK/TUNE/TRK / ◄◄** (13) i mindre end et sekund for at gå videre til den næste fil, eller tryk og hold for at spole hurtigt frem eller tilbage. Afspilningen begynder, når knappen slippes.

Gentag (RPT)

Tryk på knappen **2 RPT /** (6) for at afspille den aktuelle fil gentagne gange. Tryk på **2 RPT /** igen for at gentage alle sange i den aktuelle mappe. Tryk på **2 RPT /** en tredje gang for at genoptage normal afspilning.

Introscan (INT)

Tryk en gang på knappen **3 INT** / (7) for at afspille de første 10 sekunder af hver fil i den aktuelle enhed.

Når den ønskede fil er nået, skal du trykke på **3 INT** / igen for at afslutte scanningen og afspille den valgte fil.

Tilfældig (RDM)

Tryk på knappen **4 RDM** / (8) for at afspille alle filer i den aktuelle mappe i tilfældig rækkefølge. Tryk **4 RDM** / igen for at genoptage normal afspilning.

Navigering i mapper

Tryk på knappen **5** ▼/ (9) for at gå til den forrige mappe og begynde afspilning af den første sang i mappen. Tryk på knappen **6** ▲/ (10) for at gå videre til den næste mappe og starte afspilning af første sang i mappen.

Alternative skærmoplysninger

Tryk på knappen **DISP/SCROLL** (12) for at ændre visningsoplysningerne fra standardvisning af filnavn til dobbeltlinjevisning af kunstner/sangtitel.

MP3/WMA-katalogsøgning

1. Tryk på knappen **BAND/SEARCH** (16) for at starte katalogsøgningstilstand.
2. LCD'et viser mappelisten for det aktuelle katalog. Tryk på knappen **BAND/SEARCH** for at se mappekataloglisten.
3. Naviger i mappelisten ved at trykke på knapperne **VOL+ UP** /▲ eller **DOWN VOL**- / ▼ (2).
4. Tryk på knappen **INFO/ENTER** for at vælge en mappe. LCD'et viser listen over filer i den pågældende mappe.
5. Naviger i fillisten ved at trykke på knapperne **VOL+ UP** /▲ eller **DOWN VOL**- / ▼.
6. Tryk på knappen **INFO/ENTER** for at vælge en fil.
7. Brug knappen **AS/PS** (15) til at omvende navigationen i listen.

iPod-drift

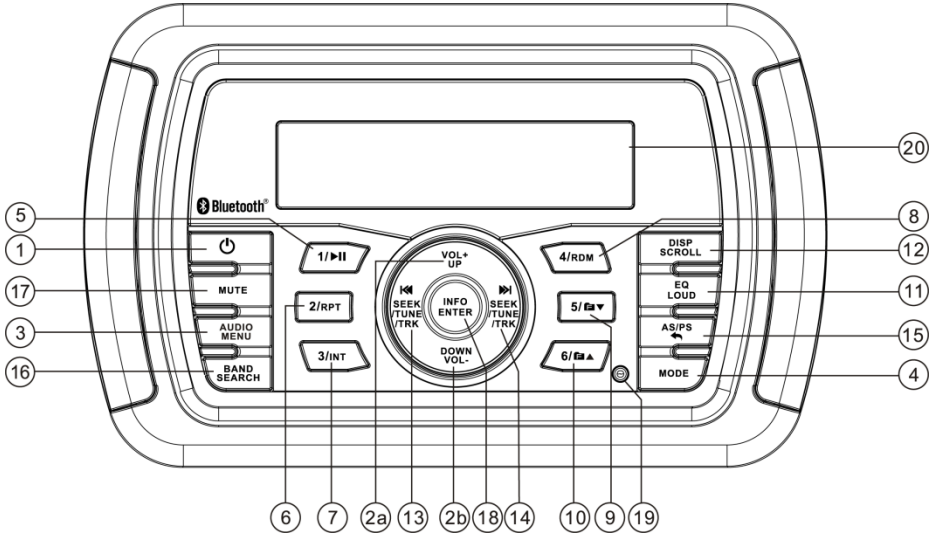

BEMÆRK: Tastaturet kan variere en smule i form afhængigt af model og revision

Denne enhed er udstyret med en iPod-klar funktion, der giver dig mulighed for at betjene din iPod (hvis kompatibel) ved hjælp af knapperne på betjeningspanelet. Følgende iPod-versioner understøttes:

- iPod Nano 5G,
- iPod Classic
- iPhone 4, 4S
- iPod Touch 3G, 4G

BEMÆRK: Tidligere iPods-modeller understøttes muligvis ikke, da de ikke implementerer USB-kontrolprotokollen. Heller ikke iPod Shuffle understøttes, da den ikke bruger Apple iPod-stikket med 30 stikben. Disse ikke-understøttede iPod-modeller kan sluttes til radioen ved hjælp af en af de ekstra indgange.

Adgang til iPod-tilstand

Slut en understøttet iPod eller iPhone til USB-stikket. iPod-ikonet lyser i nederste venstre hjørne af LCD'et, når en iPod eller iPhone er forbundet til USB-stikket.
Musikafspilning begynder automatisk.

For at starte iPod-tilstand fra en anden kilde, tryk på knappen **MODE** (4), indtil "LOADING" (indlæser) vises på displayet. **Hvis brugeren forbinder en iPod uden filer, viser radioen en meddelelse med teksten "No Songs" (ingen sange), når den går i iPod-tilstand.**

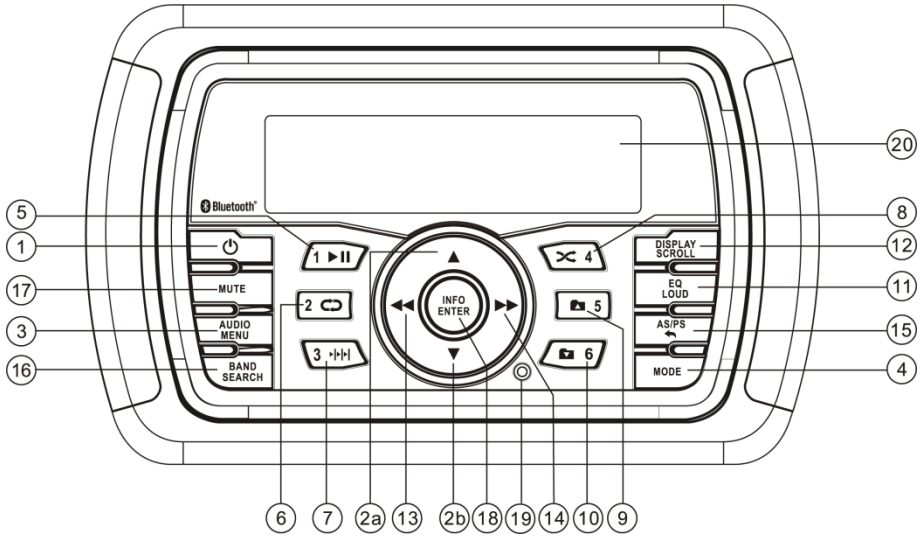

Sådan tændes og slukkes en iPod

iPod-strømmen tænder automatisk, når en iPod sluttes til USB-stikket, så længe køretøjets tænding er tændt. Du kan slukke for iPod'en ved at afbryde forbindelsen eller slukke for tændingen. Når tændingen er slukket, stopper iPod'en og går derefter i dvaletilstand efter 2 minutter. Mens iPod'en er tilsluttet, kan strømmen ikke tændes eller slukkes fra selve iPod'en.

BEMÆRK: iPod'en genoplades kontinuerligt i iPod-afspilningstilstand.

Styring af afspilning

Valg af spor

Under afspilning skal du trykke på knappen ⏭ **SEEK/TUNE/TRK / ►►** (14) for at afspille det næste spor i den aktuelle kategori. Tryk på knappen ⏮ **SEEK/TUNE/TRK / ◄◄** (13) to gange for at afspille det forrige spor. *Hold* knapperne ⏮ **SEEK/TUNE/TRK / ◄◄** eller ⏭ **SEEK/TUNE/TRK / ►►** (13, 14) nede for at spole hurtigt frem/tilbage i sangen.

Pause i afspilning

Under afspilning skal du trykke på knappen **1►||** (5) for at pause iPod-afspilleren. "Pause" vises på

LCD. Tryk på **1►||** igen for at genoptage afspilningen.

Gentag afspilning

Under afspilning skal du trykke på knappen **2 RPT /** (6) for at gentage den aktuelle sang. "Repeat One" (gentag en) vises på LCD'et. Tryk på **2 RPT /** igen for at stoppe gentaget afspilning.

Tilfældig afspilning

Under afspilning skal du trykke på knappen **4 RDM** / (8) for at afspille alle sange i den aktuelle kategori i tilfældig rækkefølge. Tilfældig afspilning begynder, når den nuværende sang er færdig med at spille. "Random On" (tilfældig til) vises på LCD'et. Tryk **4 RDM** / igen for at stoppe tilfældig afspilning.

BEMÆRK: Hvis du holder knapperne ⏮ SEEK/TUNE/TRK / ◄◄ eller ⏭ SEEK/TUNE/TRK / ►► nede for at skifte fra den aktuelle sang til den forrige/næste sang, vil du afslutte hurtig frem-/tilbagespoletilstand.

Alternative skærmoplysninger

Tryk på knappen **DISP/SCROLL** (12) for at ændre displayoplysningerne fra enkeltlinje standarddisplay til dobbeltlinjevisning af kunstner/sangtitel.

Søgetilstand

Tryk på knappen **BAND/SEARCH** (16) for at indtaste iPod-søgningstilstand og vælg mellem følgende søgekriterier: Afspilningsliste, Kunstner, Album, Sang, Genre, Komponist, Lydbøger og Podcasts (en efter en).

Når søgningstilstand er valgt, skal du trykke på knappen **INFO/ENTER** (18) for at bekræfte valget. Brug knapperne **VOL+ UP** /▲ eller **DOWN VOL**- / ▼ (2) til at navigere gennem forskellige listevalg. Tryk på **INFO / ENTER** (18) for at foretage dit endelige valg. Brug knappen **AS/PS** (15) til at omvende navigationen i listen.

BLUETOOTH-DRIFT

Enheden indeholder indbygget Bluetooth-teknologi, der giver dig mulighed for trådløst at forbinde denne hovedenhed til Bluetooth-enheder til streaming af lydafspilning.

Om Bluetooth-teknologi

Bluetooth er en kortdistance trådløs radioteknologi. Drift i 2,4 GHz-frekvensområdet transmitterer tal og data ved hastigheder på op til 2,1 Mbit/s over en rækkevidde på op til 10 meter.

Bluetooth-menupunkter

BEMÆRK: Bemærk, at nogle Bluetooth-menupunkter kun er tilgængelige, mens enheden er i Bluetooth Audio-tilstand.

Hold knappen **AUDIO/MENU** (3) nede for at starte menujusteringstilstand. Tryk gentagne gange på knapperne **VOL+ UP** /▲ eller **DOWN VOL**- / ▼ (2) for at få adgang til menufunktionen "Bluetooth til/fra". Tryk på knappen **INFO/ENTER** (18) for at slå Bluetooth-funktionen til eller fra. Følgende menupunkter er tilgængelige, når enheden er i Bluetooth-tilstand.

- Bluetooth-par <ENTER> : Tryk på knappen **INFO/ENTER** for at starte parring med en Bluetooth-aktiveret enhed i parringstilstand.
- Bluetooth-enhed: Tryk på knappen **INFO/ENTER** for at se en liste over tidligere parrede mobiltelefonenheder. Tryk på knapperne ⏮ **SEEK/TUNE/TRK /** ◄◄ eller ⏭ **SEEK/TUNE/TRK /** ►► (13, 14) for at se enheder fra listen. Du kan ikke slette en enhed, der er aktivt forbundet. Tryk på knappen **INFO/ENTER** for at vælge enheden. Tryk på knapperne ⏮ **SEEK/TUNE/TRK /** ◄◄ eller ⏭ **SEEK/TUNE/TRK /** ►► for at vælge Lås/lås op, Afbryd eller Slet for denne enhed.
    - Lås/lås op: Enheden kan lagre op til 5 enheder til BT-tilslutning. Enhederne lagres i FIFO-rækkefølge (First In First Out). For at forhindre en enhed i at blive fjernet fra listen, når der bruges mere end 5 enheder, skal du låse enheden. For at låse/oplåse en enhed, tryk på knappen **INFO/ENTER** for at vise/ændre ikonet for Låst (🔒) eller Oplåst (🔓).
    - Afbryd: For at frakoble en parret enhed, tryk på knappen **INFO/ENTER** for midlertidigt at fjerne BT-tilknytningen. Forbindelsen kan genoprettes via din telefonmenu ved at vælge den enhed, der skal tilsluttes.
    - Slet: For at slette en enhed fra listen, tryk på knappen **INFO/ENTER**.

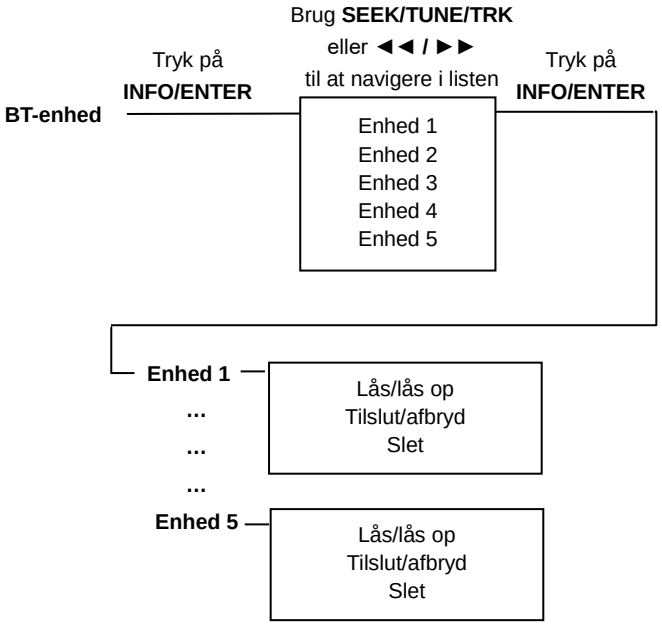

Parring af en Bluetooth-enhed

Inden du går i gang, skal du se i betjeningsvejledningen til den Bluetooth-enhed, du vil parre med enheden.

1. Sørg for, at enheden er tændt og klar til at modtage et signal fra enheden. Med BT Audio-tilstanden kan du vælge BT Pair fra menuen og trykke på knappen **INFO/ENTER** for at vælge ON. Enheden venter på at oprette forbindelse til en mobilenhed. Når Bluetooth-funktionen på den mobile enhed er tændt, skal du søge efter en Bluetooth-enhed.
2. Når Bluetooth-enheden har afsluttet sin søgning, viser den mobile enhed navnet på Bluetooth-enheden.
3. Vælg enheden. BT AUDIO-ikonet (♫) på LCD-skærmen vises.
4. Indtast om nødvendigt parringsadgangskoden (0000).

Når du har oprettet forbindelse, kan du lytte til musik, der er gemt på din Bluetooth-aktiverede enhed via radioen.

Besvarelse af opkald

Når du besvarer et opkald ved hjælp af en tilsluttet telefon, afbrydes Bluetooth-lydafspilningen. Når du har afsluttet opkaldet, genoptages afspilningen af Bluetooth-lyd. På nogle telefoner kan det være nødvendigt at trykke på afspilningsknappen for at genoptage afspilningen.

Bluetooth-lyd (A2DP)

A2DP-musik er tilgængelig for Bluetooth-aktiverede telefoner, når telefonen er tilsluttet. For at få adgang til Bluetooth-tilstand og afspille sange, der er gemt på din telefon, skal du trykke på knappen **MODE** (4).

I BT-tilstand ᛒ lyser BT-lydikonet (♫) på LCD'et.

Valg af spor

Under afspilning skal du trykke på knapperne ⏮ **SEEK/TUNE/TRK / ◄◄** eller ⏭ **SEEK/TUNE/TRK / ►►** (13, 14) for at afspille det forrige eller næste spor.

Pause i afspilning

Tryk på knappen **1►||** (5) under afspilning for at stoppe BT AUDIO-afspilleren. "BT Audio Pause" vises på LCD'et. Tryk på **1►||** igen for at genoptage afspilningen.

Hvis du skifter til en anden tilstand, stoppes mobiltelefonens lyd. Tryk på knappen **MODE** (4) for at vende tilbage til BT-tilstand og genoptage mobiltelefonafspilning.

BEMÆRK: Hvis en Bluetooth-enhed frakobles, fordi strømmen slukkes, eller hvis enheden frakobles utilsigtet, vil enheden automatisk søge efter den tilsvarende Bluetooth-enhed, når strømmen genoprettes.

PLEJE OG VEDLIGEHOLDELSE

- Hold produktet tørt. Hvis det bliver vådt, skal det straks tørres af. Væsker kan indeholde mineraler, som kan korrodere de elektroniske kredsløb.
- Hold produktet væk fra støv og snavs, som kan forårsage for tidligt slid på dele.
- Håndter produktet forsigtigt. Hvis det tabes, kan printkort og rammer beskadiges, hvilket kan medføre, at produktet virker forkert.
- Tør en gang i mellem produktet af med en fugtig klud, så det hele tiden ser nyt ud. Brug ikke hårde kemikalier, opløsningsmidler eller stærke rengøringsmidler til at rengøre produktet.
- Brug og opbevar kun produktet under normale temperaturforhold. Høj temperatur kan forkorte levetiden for elektroniske enheder, beskadige batterier og deformere eller smelte plastikdele.

Tænding

Den mest almindelige støjkilde i modtagelse er tændingssystemet. Dette skyldes, at radioen er placeret tæt på tændingssystemet (motoren). Denne type støj kan let registreres, fordi den vil variere i intensitet af tonehøjde i takt med motorens hastighed.

Normalt kan tændingsstøjen mindskes betydeligt ved at anvende et højspændingstændingskabel til radiostøjdæmpning og støjdæmpningsmodstand i tændingssystemet. (De fleste fartøjer anvender denne ledning og modstand, men det kan være nødvendigt at kontrollere dem for korrekt drift.) En anden undertrykkelsesmetode er brugen af yderligere støjdæmpere. Disse kan fås fra de fleste forhandlere af CB/A-radioer eller elektronisk udstyr.

Interferens

Radiomodtagelse i et bevægeligt miljø er meget forskelligt fra modtagelse i et stationært miljø (hjemme). Det er meget vigtigt at forstå forskellen.

AM-modtagelse vil blive forringet, når du kører under en bro eller når du kører under højspændingsledninger. Selvom AM er modtagelig for miljøstøj, kan den modtages i store afstande. Dette skyldes, at radiosignaler følger jordens krumning og reflekteres tilbage af den øvre atmosfære.

FEJLFINDING

Symptom	Årsag	Løsning
Ingen strøm	Fartøjets tilbehørsknap er ikke tændt	Hvis strømforsyningen er sluttet korrekt til fartøjets tilbehørsklemme, skal du sætte tændingsnøglen på "ACC".
	Sikringen er sprunget	Udskift sikringen.
Ingen lyd	Lydstyrke for langsom	Juster lydstyrken til et hørbart niveau.
	Ledninger er ikke korrekt tilsluttet	Kontroller ledningsforbindelserne.
Funktionstasterne virker ikke	Den indbyggede mikroprocessor fungerer ikke korrekt på grund af støj	Tryk på nulstillingsknappen (19).
Kan ikke tune ind på radiostation, automatisk søgning virker ikke	Antennekablet er ikke tilsluttet	Sæt antennekablet godt fast.
	Signaler er for svage.	Vælg en station manuelt.

SPECIFIKATIONER

FM-radio

Frekvensdækning (USA).....87,5 til 107,9 MHz
Frekvensdækning (Europa, Kina, Latin, Australien) .....87,5 til 108 MHz
Frekvensdækning (Japan) .....76 til 90 MHz
Frekvensdækning (Rusland)..... 87,5 til 108 MHz og 65 til 74 MHz
Følsomhed (S/N = 30 dB) .....4 µV
Billedafvisning.....> 45 dB
Stereoseparation .....> 25 dB

AM/MW

Frekvensområde (USA, Latin).....530 til 1710 kHz
Frekvensområde (Europa, Kina, Japan, Rusland).....522 til 1620 kHz
Frekvensområde (Australien).....531 til 1629 kHz
Følsomhed (S/N = 20 dB) .....30 dB

Generelt

Frekvensbånd (for Bluetooth)..... 2402-2480 MHz
Maksimal radiofrekvensstrøm transmitteret (til Bluetooth) ..... 5,64 dBm
Driftsspænding ..... jævnstrøm 12 volt
Jordingssystem..... Minusstel
Højttalerimpedans ..... 4 - 8 Ω ohm per kanal
Tonekontroller:
- Bas (ved 100 Hz).....± 14 dB
- Diskant (ved 10 kHz) .....± 13 dB

Strømudgang..... 22 W x 4
Sikringsbedømmelse .....15 ampere (maks.)
Chassisdimensioner ..... 182 (L) x 52,2 (B) x 173 (H)
Frontpanelmålinger..... 188 (L) x 58 (B) x 21 (H)

ASA Electronics Corporation

www.asaelectronics.com

@2017 ASA Electronics Corporation

V.120917